JM742X 隔膜式池底排泥阀

说明书

JM742X　隔膜式池底排泥阀

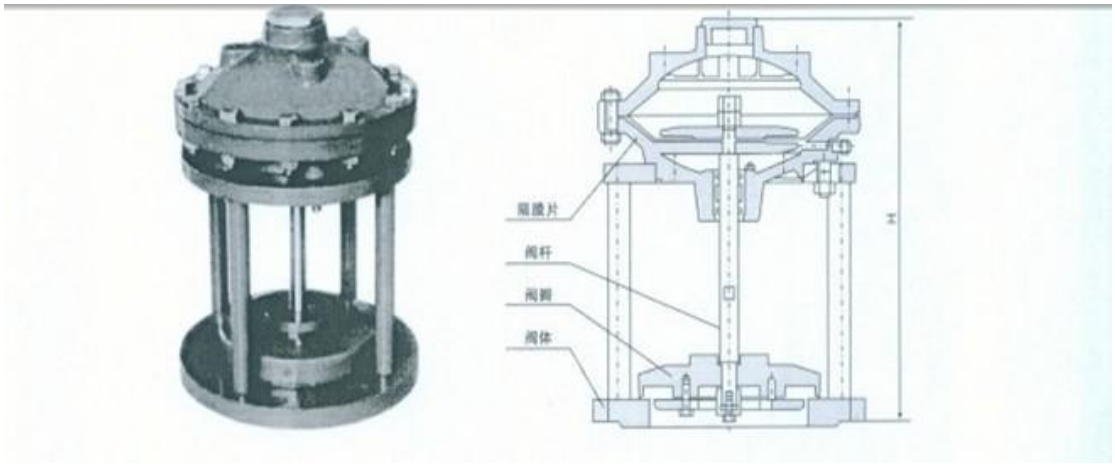

产品用途

本产品用于自来水公司或者其他公司的各类水池，池底排除池内泥沙。

工作原理及性能

该阀有阀体，上下隔膜腔、膜片、阀杆组成。上下隔膜腔作为液体工具，液体作为动力，膜片、阀杆作为开关。开启只需一分钟打开闸板。此闸必须利用手动换向阀或电磁阀举世可远距离控制排泥阀开关。该阀密封性强、开关性能好、检修方便。使用寿命可达五年以上，保用期微十八个月。

技术参数

1、 工作压力：1.0MPa
2、 介质：水
3、 使用温度：常温
4、 隔膜式工作液：气、清水
5、 隔膜式驱动压力：0.15-0.5MPa

主要部件材料

1、 阀体：HT200
2、 隔膜上腔：HT200
3、 隔膜下腔：HT200
4、 闸板：碳钢
5、 阀杆：不锈铁
6、 拼帽：A3 钢
7、 隔膜片：耐磨丁晴橡胶或尼龙

外型连接尺寸

法兰连接尺寸按 JB78	DN	100	150	200	250	300	350	400
	H	260	375	450	525	585	600	680
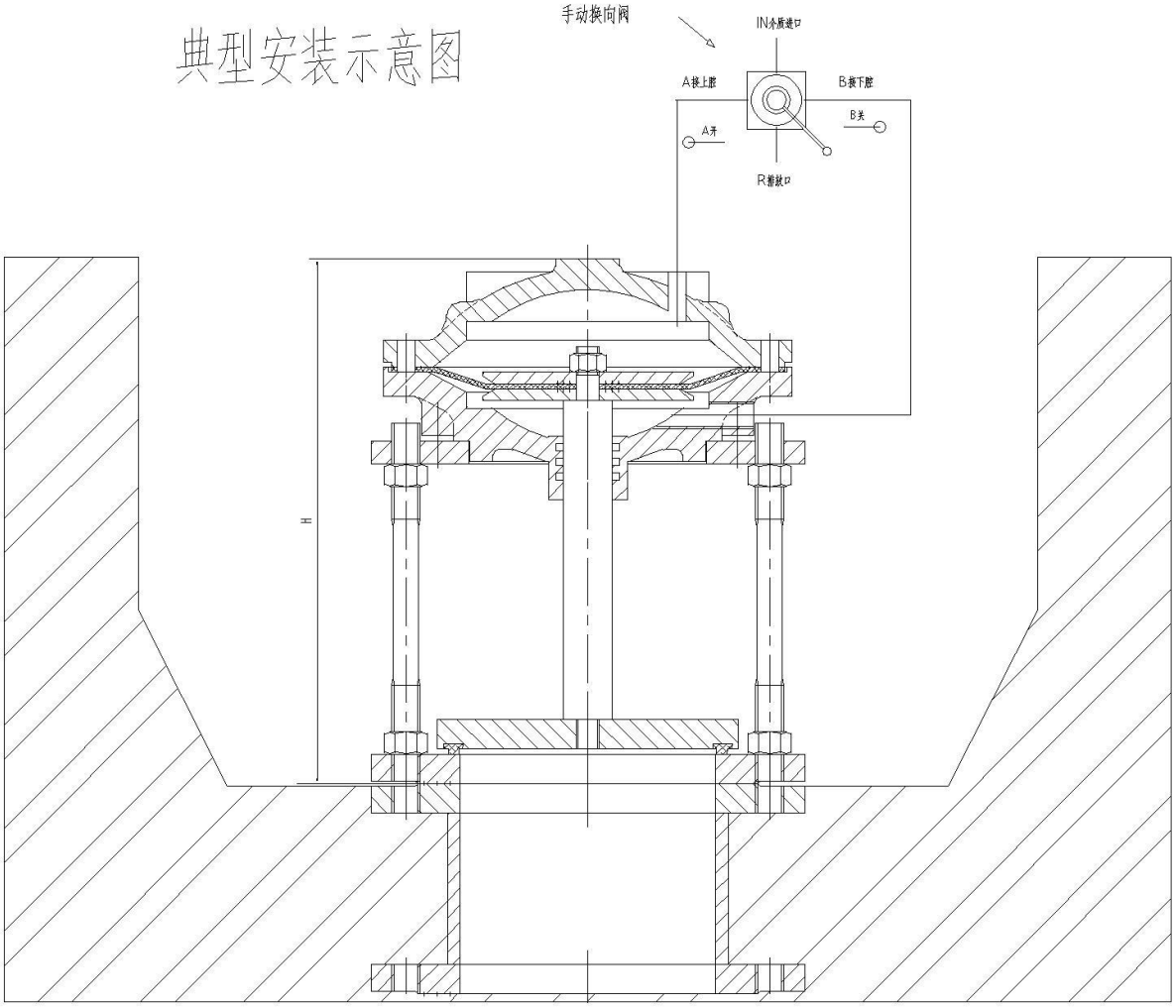
典型安装示意图