SD44X 快开排泥阀说明书

一、用途:

安装在各类沉淀池的底部壁外，用以排除池底的泥沙及污物。

二、特点：

1、 采用手动控制传动机构,无运动磨损;
2、 阀瓣与阀座密封面采用锥形设计，阀瓣与阀座为软密封,密封性能良好,无泄漏;
3、 驱动介质压力低,采用液力或气动控制,操作方便.

三、主要技术参数：

型号	公称压力 PN(Mpa)	壳体试验压力 (Mpa)	适用介质	介质温度
SD44X	1.0 1.6	1.5 2.4	水、污水、泥浆水	0～80℃

四、工作原理:

本产品由手动控制装置和角式阀体组成.当手柄向下（由 A 至 B）给压力时,使阀瓣打开（即排泥阀打开）,与此同时可用手动装置顶上的一个定位滑块和螺栓来固定其位置;当手柄 无压力时,使阀瓣关闭即排泥阀关闭.

五、典型安装示意图:

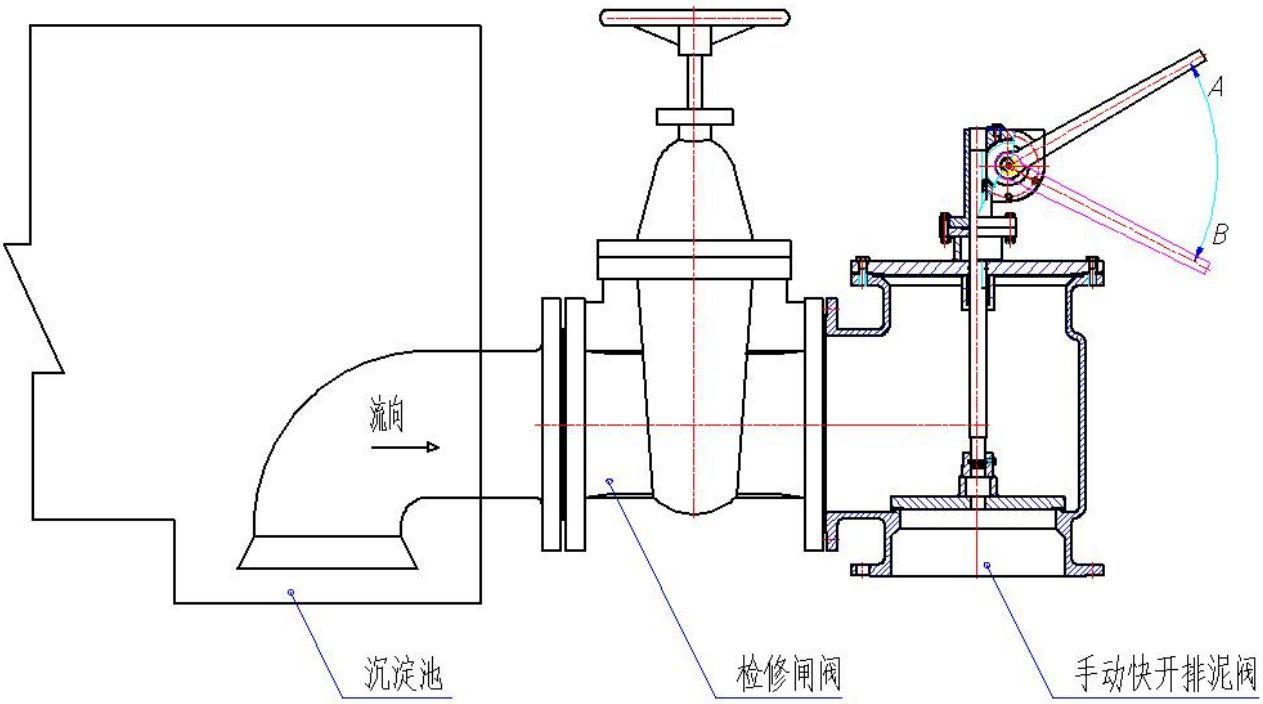

六、主要外形尺寸(法兰连接尺寸按 GB/T17241.6 的规定):

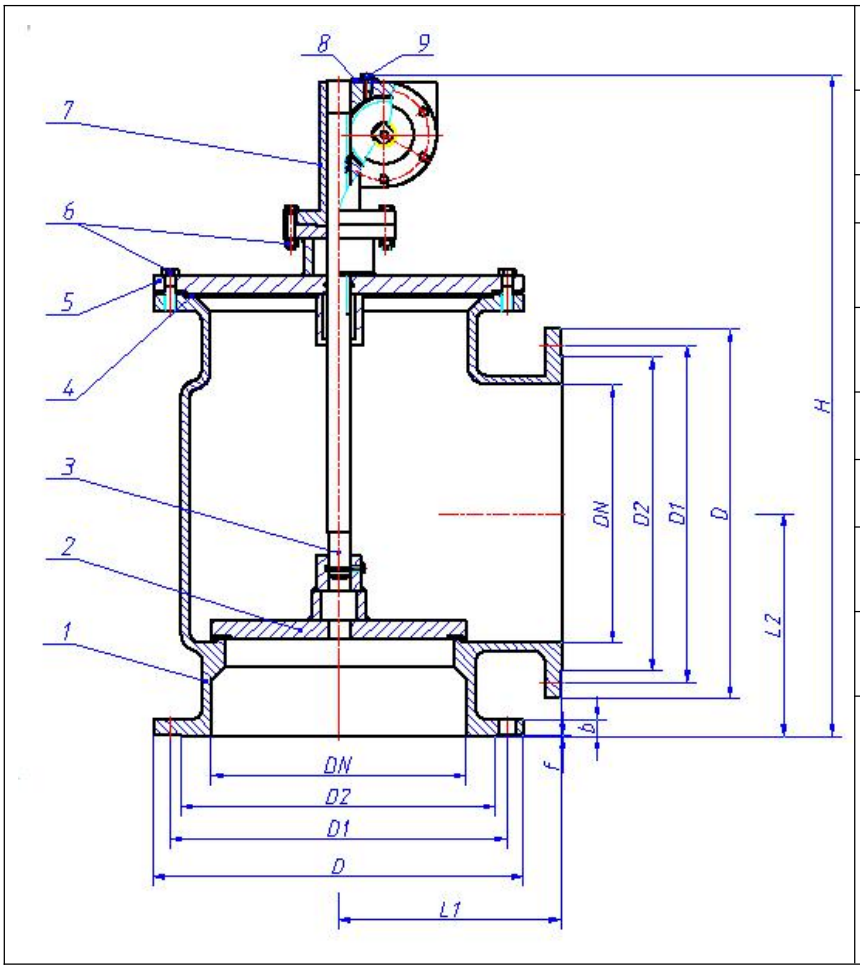

序号	零件名称	材料
9	紧定位螺丝	35#
8	可旋转滑动定位块	Q235
7	联接螺栓	35#
6	手动装置	碳钢组合件
5	阀盖	铸钢、铸铁
4	密封垫片	NBR
3	阀杆	2Cr13
2	阀瓣	Q235+NBR
1	阀体	铸钢、铸铁

公称通径 DN	D	D1	n-φd	L	L1	H
50	165	125	4-19	115	84	225
100	215	180	8-19	160	120	326
150	285	240	8-23	190	150	500
200	340	295	8-23	225	190	530
250	390	350	12-23	260	220	636
300	440	400	12-23	280	260	693
350	500	460	16-23	315	300	780
400	565	515	16-28	340	340	1015

七、安装维护说明:

1、 在阀前安装一只蝶阀或软密封闸阀，以便于检修。本阀基本上不需要很多维护及保养。

2、 在环境温度零度以下操作时,请注意阀门的保温;阀门长期不被使用时,请把阀门的水放掉以免冻裂阀门;

3、使用介质的清净与否将直接影响到排泥设备的可靠性,因此请务必多注意。一般 2 小时开一次,视水质情况而定，要是水质清的话一天开一次。