一.装配总装图

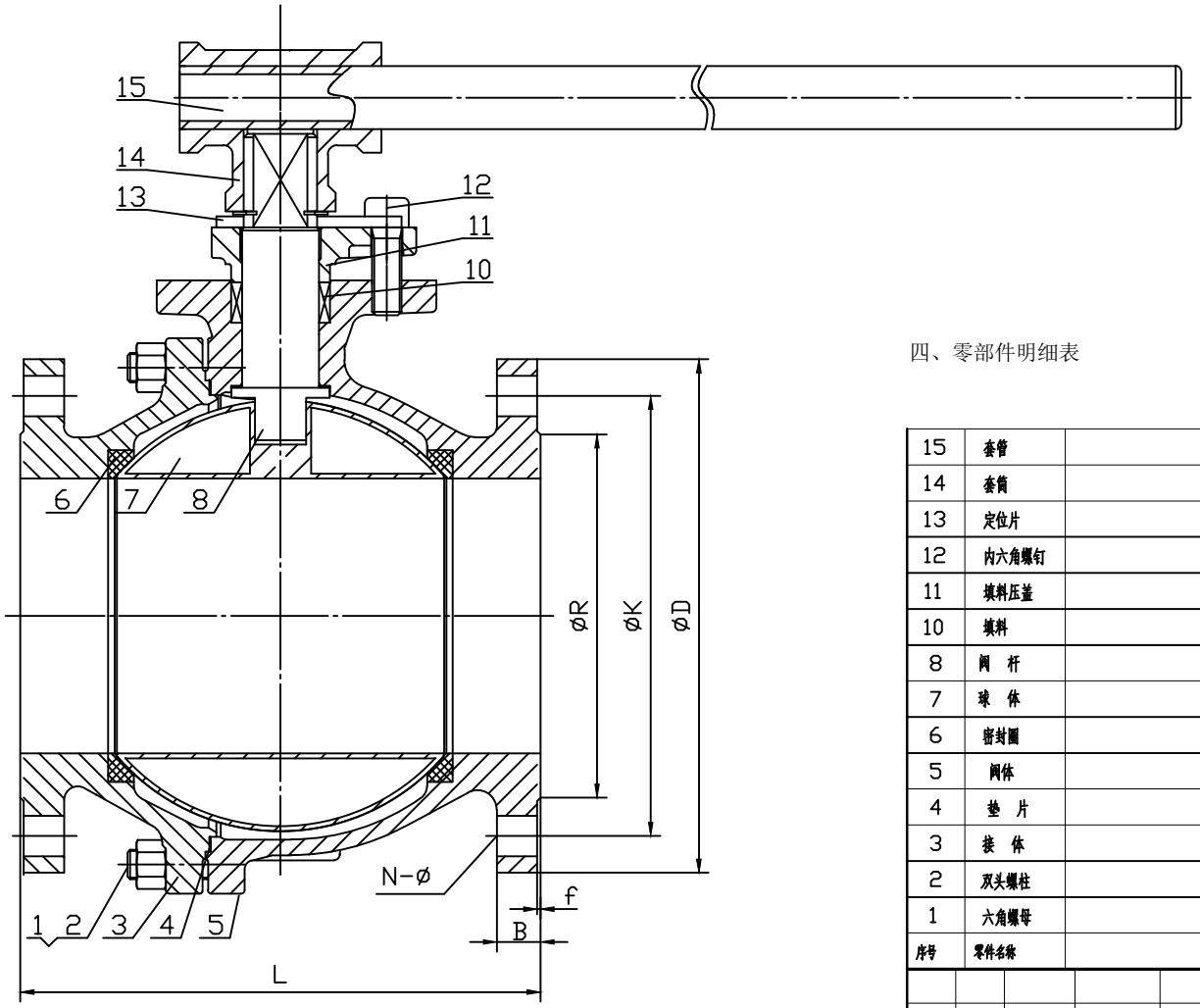

DN	L	ØD	ØK	ØR	f	B	n-Ø
125	320	245	210	185	3	22	8-Ø18

二、性能规范

性能规范表			
公称压力(PN)		10	
试验压力	壳体	1.5	MPa
	密封	1.1	
	上密封		
	低压气密封	0.6	
适用温度			
适用介质			

三、技术要求

1. 设计与制造按GB/T12237的规定。
2. 结构长度按GB/T12221的规定。
3. 法兰连接尺寸按JB/T82.1的规定。
4. 检验与试验按GB/T13927的规定。
5. 压力—温度额定值按GB/T12224的规定。

四、零部件明细表

序号	零件名称	零件材质
15	套管	25
14	套筒	WCB
13	定位片	304
12	内六角螺钉	B8
11	填料压盖	CF8
10	填料	PTFE
8	阀 杆	304
7	球 体	304
6	密封圈	PTFE
5	阀体	CF8
4	垫 片	PTFE
3	接 体	CF8
2	双头螺柱	B8
1	六角螺母	8

作(通)用件登记
描 写
描 校
印底图总号
底图总号
签 字
日 期

标记	处数	分 区	更改文件号	签 名	日期

球阀 (PN10)		料号	
		图号	Q41F-10P
投影		材料	版次 A
比例		重量	共 页 第 页

设计		标准化	
校对		审定	
审核		批准	
工艺		日期	